Рекомендации по эксплуатации и уходу за мебелью.

1. Мебель рекомендуется эксплуатировать в проветриваемом, сухом помещении с температурой воздуха не ниже +10 С и относительной влажности воздуха от 45 до 70 %.
2. В мебели, имеющей крепление болтами, винтами, шурупами, при ослаблении соединений необходимо их периодически подвертывать.
3. Поверхность мебели следует протирать влажной тряпкой, с последующей протиркой насухо. Запрещается использовать в качестве чистящих средств растворители, соду и средства, содержащие абразивные материалы.
4. Мебель должна быть защищена от прямого попадания солнечных лучей, не должна размещаться вблизи отопительных приборов.

ГАРАНТИЙНЫЙ ТАЛОН

- Изготовитель гарантирует соответствие мебели требованиям ГОСТ 16371-93 “Мебель. Общие технические условия” при соблюдении условий транспортировки, хранения эксплуатации и рекомендаций по уходу за мебелью.
- Претензии по комплектности, качеству и отклонениям, при которых сборка невозможна, должны предъявлятся в магазин, где была преобретена мебель.
-Все гарантийные работы производятся только при предъявлении настоящего гарантийного талона.
- Гарантийный срок эксплуатации изделия 24 месяца со дня продажи мебели через торговую сеть.

Гарантийное обслуживание не производится:
- По дефектам,появившимся из-за несоблюдения потребителем условий транспортирования, хранения, сборки, эксплуатации и рекомендаций по уходу за мебелью.

СВИДЕТЕЛЬСТВО О ПРИЕМКЕ.

Мебель соответствует ГОСТ 16371-93 и признана годной к эксплуатации.

Дата выпуска изделия_____

Дата реализации_____
(печать магазина)

С условиями гарантийного обслуживания ознакомлен_____
(подпись покупателя)

Талон сохранять до истечения гарантийного срока

Срок службы изделия 10 лет.

Спасибо за покупку!

мст. мебель

Хорошая мебель для хороших людей!

www.mst-mebel.ru

Инструкция по сборке

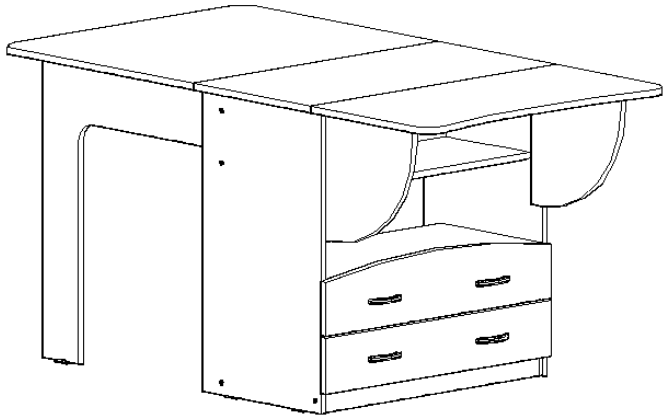

Стол - тумба

АРТ Р.0.21.08.00

Размеры(ВхШхГ) 760х820х400

Изделие: Стол - тумба

УВАЖАЕМЫЙ ПОКУПАТЕЛЬ!
Инструкция даст Вам необходимые рекомендации по сборке, порядка которых просим Вас придерживаться.

Перечень деталей

дет.	Наименование	Размеры мм	К-во шт.
1	Столешница малая	800x400	1
2	Столешница большая	800x680	1
3	Столешница центральная	800x412	1
4	Боковина правая	734x412	1
5	Боковина левая	734x412	1
6	Щит горизонтальный	708x290	1
7	Щит горизонтальный	708x352	1
8,9	Нога откидная	729x607	2
10,11	Опора откидная	314x314	2
12	Фасад ящика	738x164	1
13	Фасад ящика	738x136	1
14	Фальш-панель ящика	650x70	2
15	Задняя стенка ящика	650x70	2
16	Боковина ящика	350x70	4
17	Щит фронтальный	708x214	1
18	Планка цокольная	708x60	2
19	Дно ящика (ДВП)	680x348	2

Фурнитура

Наименование	Внешний вид	Кол-во шт
Ключ		1
Винт-конфирмат		18
Саморез 3х16		48
Саморез 3,5х16		116
Стяжка эксцентриковая		15
Заглушка конфирмата		8
Заглушка эксцентрика		11
Подпятник		6
Полкодержатель		2
Петля карточная		14
Болт комодный		4
Винт 4х22		8
Шайба пластиковая		8
Ручка 96 мм + 2 винта		4
Фиксатор		2
Направляющие 350 мм роликовые		2

*Предприятие изготовитель оставляет за собой право на замену фурнитуры и метизов на аналогичные

Перед сборкой внимательно ознакомьтесь с данной инструкцией, проверьте комплектность фурнитуры и разбейте её по назначению (саморезы 3х16 используются для крепления ДВП и подпятников). Упаковку и прокладочный материал можно использовать в качестве подстилочного материала при сборке. Сборку производите на ровной жесткой поверхности.

Для облегчения сборку рекомендуется производить вдвоем. Для сборки необходимы два вида крестовых и одна плоская отвертки.

Сборку необходимо начинать с установки фурнитуры и крепежа (направляющих, подпятников и т. д.). Фуртнитуру устанавливать в соответствие с кернением. В конце сборки установить ящики на направляющие. При необходимости отрегулируйте фасады при помощи комодных болтов. Во всех видимых местах на головки конфирматов и стяжек эксцентриковых установите декоративные заглушки.

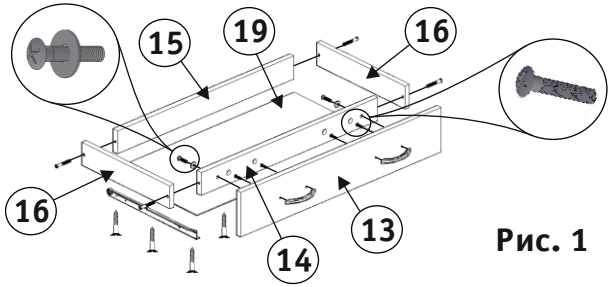

Рис. 1

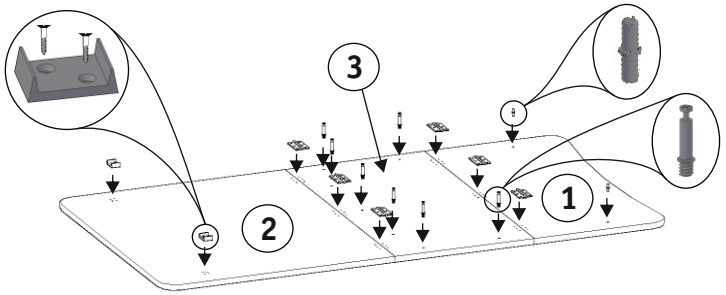

Рис. 2

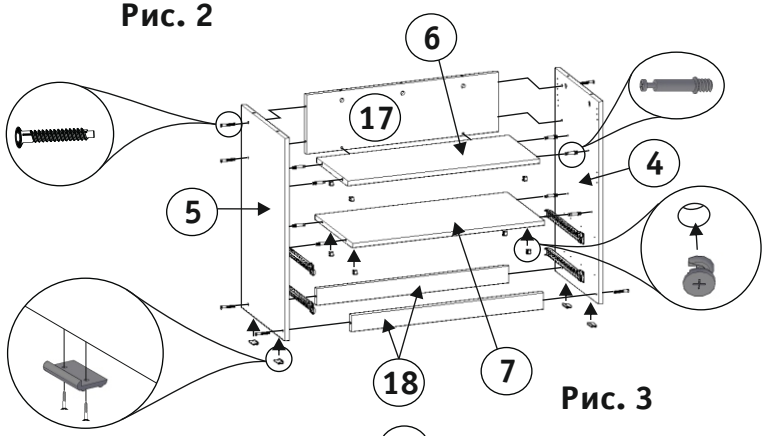

Рис. 3

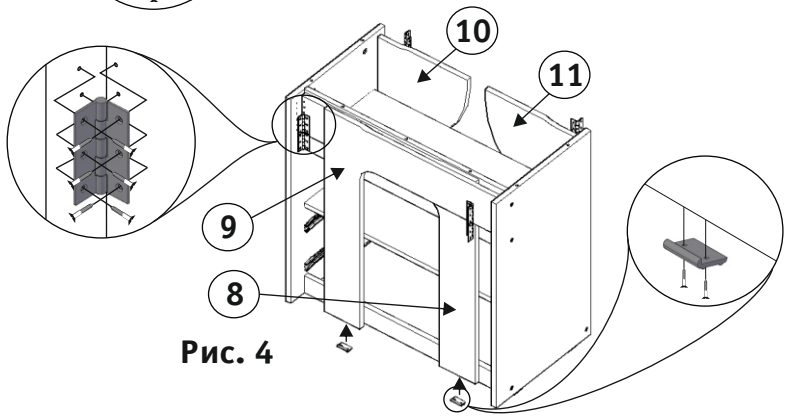

Рис. 4

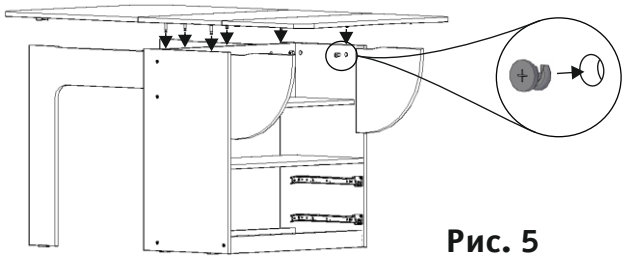

Рис. 5